Tronic 2000 - Grandes capacidades

Esta gama de grandes capacidades é a opção certa quando há necessidade de grandes consumos graças à sua alta capacidade de armazenamento. Em versões de 150, 200, 300 e 500 litros, com aplicação mural vertical e de chão.

Características

- Disponível desde 150 a 500 litros.
- Instalação mural vertical (150 e 200L.).
- Instalação de chão (300 e 500L.).
- Depósito de aço vitrificado.
- Grande capacidade de isolamento.
- Acessórios de montagem incluídos (150-200L.).
- Válvula de segurança e juntas dielétricas incluídas.
- Fácil de instalar.

Dados técnicos	Uni.	Elacell GC 150**	Elacell GC 200**	Elacell GC 300**	Tronic 2000 500
Capacidade	l	150	200	300	500
Medidas (alt. x ø)	mm	1240x530	1570x540	1780x590	1806x879
Potência	kW	2,2	2,2	3	6
Classe de eficiência energética		M C	L C	L C	XL C
Espetro da classe de eficiência energética		A⁺ → F	A⁺ → F	A⁺ → F	A⁺ → F
Perfil de consumo		M	L	L	XL
Alimentação elétrica	Vac	230	230	230	400
Frequência	Hz	50	50	50	50
Corrente elétrica	A	9,6	9,6	13	8,7 por fase*
Pressão máx. autorizada	bar	8	8	8	6
Entrada de água	Pol.	3/4“	3/4“	3/4“	1“
Tempo de aquecimento (ΔT- 50 °C)		4h 10m	6h 01m	5h 43m	4h 50m
Alcance de temperatura	°C	até 62º	até 65º	até 71º	10º - 85º
Grau de proteção		IP25	IP25	IP24	IP24
Peso do acumulador vazio	kg	41	52	73	160
Peso do acumulador cheio	kg	191	252	373	660
Água mista a 40ºC	l	254,2	357,8	503,8	760

*Corrente trifásica
** Os modelos Elacell GC 150, 200 e 300L estão disponíveis sob marca Junkers.

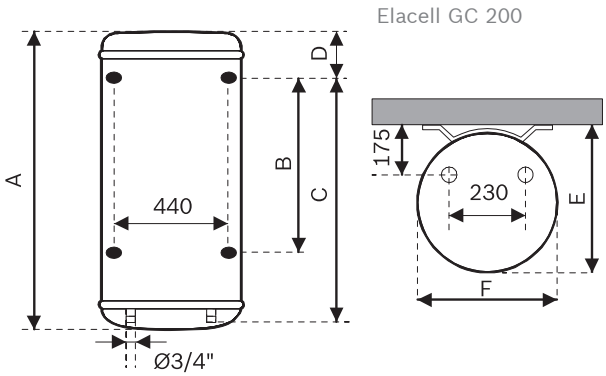

Dimensões (mm) Tronic 2000 / Elacell GC - Grandes capacidades

Modelos	A	B	C	D	E	F
Elacell GC 150	1.240	800	1.050	145	530	505
Elacell GC 200	1.570	800	1.050	475	540	513

Modelos	A	B	C	D	E	F	G
Elacell GC 300	250	160	575	270	1.780	160	590
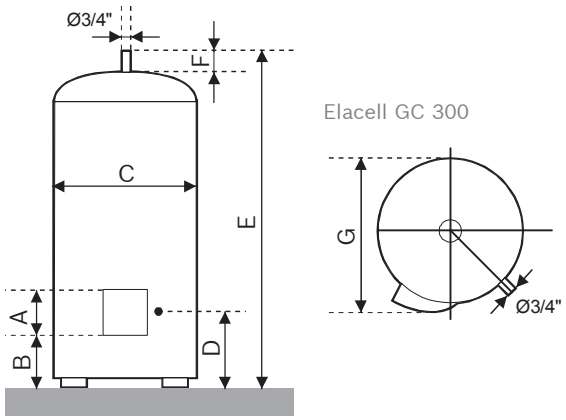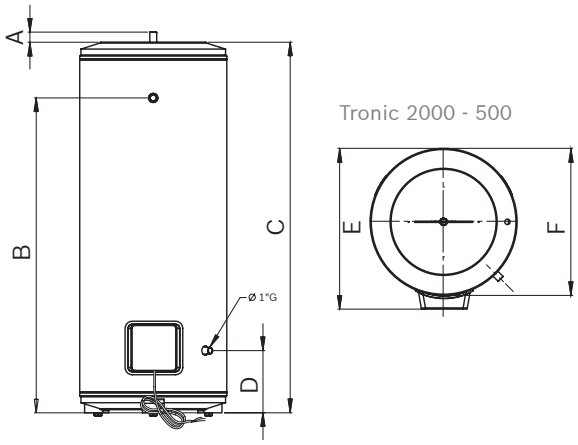
Modelos	A	B	C	D	E	F
Tronic 2000 500	32	149	1806	310	879	756